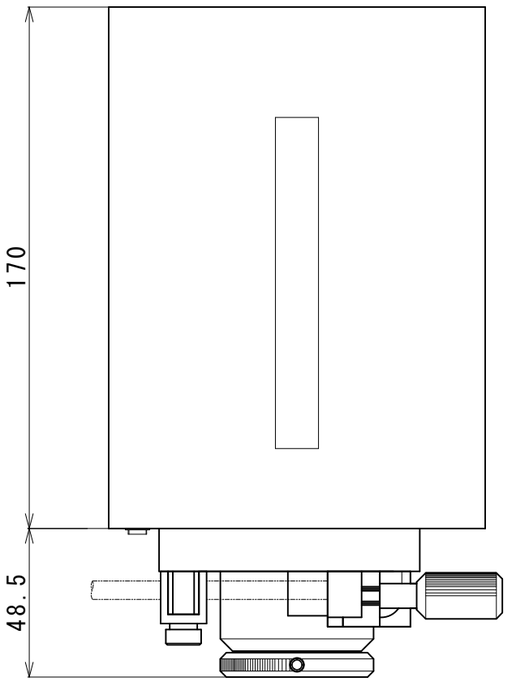

包括仕様

標準使用チューブ：テフロンφ2.4×φ3.0orシリコンφ3×φ6
回転可変範囲：約０～１２０r.p.m／３６００°　１０回転
流　　量：８．８ｍｌ/min（ﾃﾌﾛﾝ）、４２ｍｌ/min（ｼﾘｺﾝ）
最大流量：１０．２ml/min（ﾃﾌﾛﾝ#11）、９０ml／min（ｼﾘｺﾝφ5×φ7）
吐出圧力：約０．６MPa（ﾃﾌﾛﾝ）、約０．３MPａ（ｼﾘｺﾝ）
モード設定：ＲＣモード／連続運転／タイマーモード
回転方向：時計方向・反時計方向
重　　量：約３．４ｋｇ
付属品：チューブ１ｍ、R.Cコネクター１ヶ、タービン油１ヶ

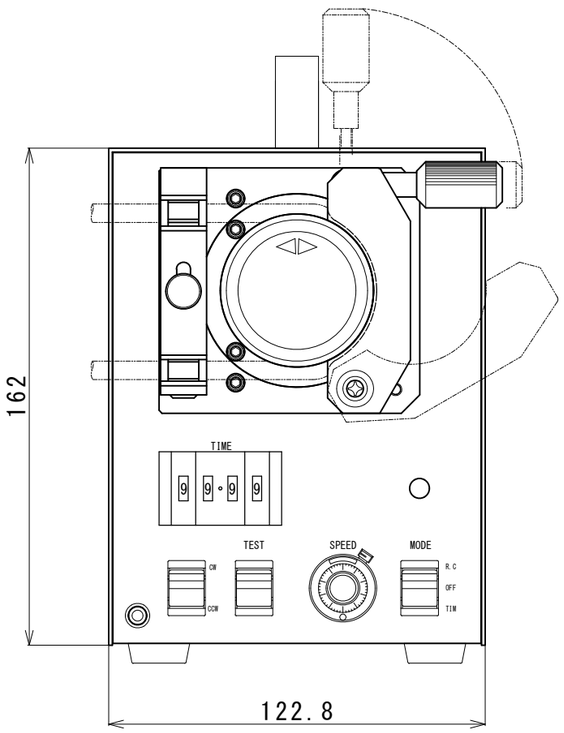

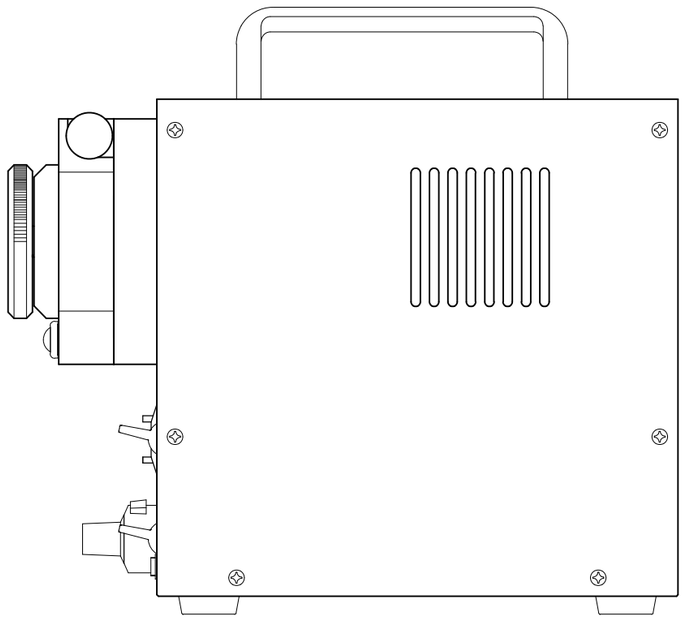

来歴	年月日	記　事	品番	部品名	材　質	数量	備　考
△							
△							
△							
△			1				

尺度	承認	検図	検図	製図	品名
1/1	・	・	・	・	ローラーチューブポンプ ＭＣＲＰ３２６外観図